2017 qəbul

26. Aşağıdakı proqramlardan hansı fayl və qovluqların disklərdə saxlanma strukturu üzrə funksiyaları həyata keçirir?
A)Microsoft Access 2010
B) Microsoft Excel 2010
C) Microsoft Outlook 2010
D) WinRar
E) Windows Explorer

27. Verilənlər bazası strukturunda yazı anlayışı nəyi bildirir?
A) açarı B) cəvəlin sətrini
C) cədvəlin sütununu D) cədvəli
E) sütun başlığını

28. Elektron cədvəl fragmenti verilmişdir. Bu cədvəl əsasında aşağıdakı diaqram qurulmuşdur. Diaqramın tipi nədir və o hansı diapazondakı verilənlər əsasında qurulmuşdur (Excel 2010) ?

	A	B	C
1	Malın adı	Sifariş olunub	Alınıb
2	Dəftər	50	50
3	Qovluq	40	40
4	Qələm	200	50

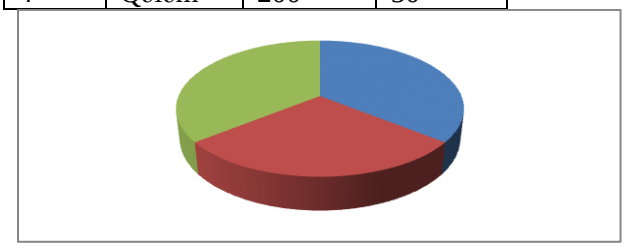

A) Pie (Dairəvi) , C2:C4
B) Bar (Zolaq) , B2:B4
C) Pie (Dairəvi) , B2:C3
D) Area (Sahə) , B2:C2
E) Radar (Radar) , B2:C4

29. Domenin adı nəyi bildirir?
A) genişlənməsi olan faylı
B) istifadəçinin ev ünvanını
C) elektron cədvələdki xananın adını
D) şəbəkə qurğusunu
E) İnternetə qoşulmuş kompüterin unikal adını

30. Alqoritm adlandırmaq olar ... .
A) təhlükəsizlik texnikası qaydalarını
B) sinifdəki şagirdlərin jurnal siyahısını
C) metro stansiyaları siyahısını
D) avtomobilin texniki pasportunu
E) bankomatdan pulun götürülməsi təlimatını

31. Word 2010-da bu düymələrdən hnası sətrin sonuna keçməyə imkan verir ?
A) End B) → C) Ctrl+→ D) ← E) Home

32. Excel cədvəlindəli mətni Word sənədinə necə köçürmək olar ?
A) bu proqramlar arasında heç bir əlaqə mümkün deyil
B) Excel cədvəlindəki mətni mübadilə buferinə köçürüb Word sənədinə əlavə etməklə
C) Excel cədvəlindəki mətni word sənədinə köçürmək olmaz.
D) Word sənədinə Excel faylı əlavə etməklə
E) Excel cədvəlindəki mətni mübadilə buferinə köçürüb silməklə

33. Vektorizator proqramı hansıdır?
A) Corel Trace B) Corel Draw C) AutoCAD
D) Maya E) 3D Max

34. Mətn prosessorunda aşağıdakı fikirləedən hansı ***səhvdir*** ? (Word 2010)
A) Home(Ev) tabının Go To (Keç) düyməsi başqa fayla keçid üçündür.
B) Cut(Kəs), Paste(Əlavə et), Paste Special (Xüsusi Əlavəetmə) mübadilə buferi düymələridir
C) Home(Ev) tabının Find(Tap) düyməsi sənəddə sözün axtarılması üçündür
D) Sənədin çapı File(Fayl) menyusundan həyata keçirilir
E) Paste(Əlavə et) düyməsi mübadilə buferində olan obyekti kursorun mövqeyində sənədə yerləşdirir

35. Düzgün variant seçin.
1. Yaddaş daxili və xarici olmaqla 2 yerə bölünür
2. Sistem şini prosessorla yaddaş və periferiya qurğularını əlaqələndirir
3. Çevik disk 1.44 Kbayt yaddaşa malikdir
4. CMOS əməli yaddaşın daxilində yerləşir
5. Prosessor hesab və məntiqi əməliyyatlarını yerinə yetirir
A) 1,2,3 B) 2,3,4, C) 1,2,5
D) 2,4,5 E) 1,3,4

36. POP3 və SMTP protokolları hansı internet xidmətinin təşkili üçün istifadə olunur ?
A) saytların axtarışı B) electron poçt C) İCQ
D) Telnet E) Usenet

37. Pəncərənini sol kənarında yerləşən Slides/Outline (Slaydlar/Struktur) panelinin ekranda görünməsi hansı görünüş rejimində həyata keçirilir (Power Point 2010) ?
A) Slide Sorter (Slayd keşidləyicisi)
B) Reading view (Oxu görünüşü)
C) Notes Page (Qeydlər səhifəsi)
D) Slide Show (Slayd göstərilməsi)
E) Normal (Normal)

38. Əsas açar (primary key) nədir (Access 2010)?
A) formalarda istifadə üçün imzadır
B) sahənin dəyişməyən adıdır
C) hesabatlarda istifadə üçün imzadır
D) cədvəlin hər bir sətrini birqiymətli təyin edən sahədir
E) verilənlər daxil edilərkən təkrarlanan sahədir

39. Birinci nəsil kompüterlərin element bazası hansı idi?
A) böyük inteqral sxemlər
B) mikroelektronika elementləri və inteqral sxemlər
C) çox böyük inteqral sxemlər
D) elektron lampalar
E) yarımkeçiricilər

40. Mbaytla hesablayın.
3 Qbayt+2048 Kbayt
A) 3100 B) 3048 C) 3050
D) 3074 E) 3120

41. PowerPoint 2010 proqramında təqdimatların təqdimedilmə rejimləri proqramın hansı tabında yerləşir?
A) Home (Ev)
B) İnsert (Əlavə et)
C) View (Görünüş)
D) Design (Tərtibat)
E) Review (İcmal)

42. Ətraflı görünüş almaq üçün (və ya səhifənin böyük hissəsini, hətta bir neçə səhifəsini kiçildilmiş formada eyni zamanda görmək üçün) sənədin … böyütmək (və ya kiçiltmək) lazımdır.
A) stilini B) şablonunu C) pəncərəsini
D) miqyasını E) şriftini

43. 27 ədədinin onluq say sistemində ikilik say sisteminə çevirdikdə alınan ədəd:
A) 10011 B) 11101 C) 11011
D) 11111 E) 11110

44. İş vərəqinin adında hansı işarədən istifadə etmək ***olmaz*** (Excel 2010):
A) “ B) $ C) # D) [E) &

45. B3 xanasında olan =C$2+$D3+2 düsturunu B2 xanasına köçürülən zaman hansı düstur alınacaq ?
A) =C$2+$D2+2 B) =B$2+$D2+2
C) =C$1+$D2+2 D) =B$2+$D3+2
E) =C$2+$D2

46. Şəkildə göstərilən Taskbar buttons (Tapşırıqlar paneli düymələri) sahəsindən ***Combine when taskbar is full*** (Tapşırıq paneli dolu olduqda birləşdir) əmri seçilmişdir. Edilmiş dəyişiklikdən sonra iş prosesində nə baş verəcək (MS Windows 7) ?

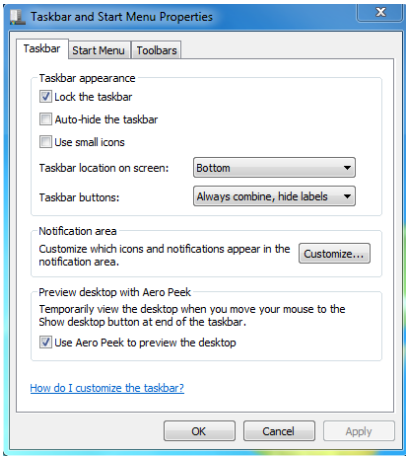

1. bir neçə proqram açılan kimi onların işarələri avtomatik olaraq bir düymədə qruplaşdırılacaq
2. düymələr üzərində həm işarə, həm də pəncərənin adı əks olunacaq
3. uyğun pəncərələr bir düymədə qruplaşdırılmayacaq
4. düymələr üzərində pəncərələrin adları və işarələri əks olunmayacaq
5. düymələr üzərində proqramların işarələri əks olunacaq, adları isə görünməyəcək
6. işarələrin qruplaşması Tapşırıq paneli üzərində yer çatmadıqda baş verəcək

47. 30 səhifədən ibarət olan kitab çapı aşağıdakı parametrlərlə göndərilmişdir. Çap üçün neçə ədəd A4 vərəqi lazım olacaq (Word 2010) ?

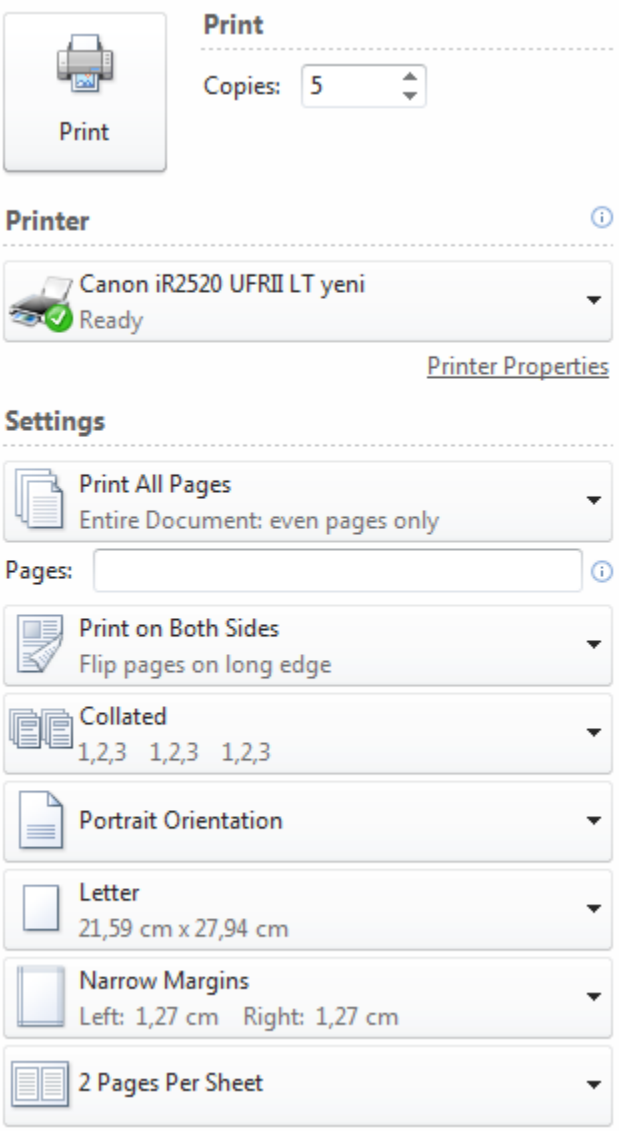

48. Sistem proqram təminatına daxildir:
1. əməliyyat sistemləri
2. utilitlər
3. redaktorlar
4. verilnlər bazaları

49. Blok-sxemi verilmiş alqoritmə əsasən S-in çapa veriləcək qiymətini tapın.

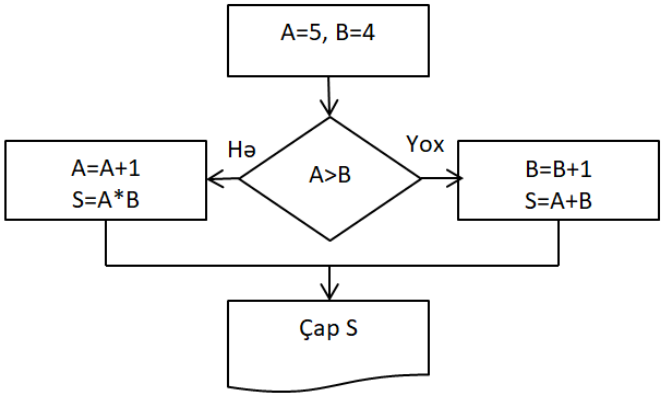

50. Uyğunluğu müəyyən edin.
1. Modem
2. Marşrutlaşdırıcı (Router)
3. Körpü (Bridge)

a. Şəbəkə səviyyəsində işləyən və paketləri bir şəbəkədən digərinə ünvanlayan qurğudur
b. Rəqəmsal informasiyanın telefon xətləri ilə ötürülən siqnallara və tərsinə çevirilməsini təmin edən qurğudur
c. Şəbəkənin iki seqmentinin və ya kabelinin birləşməsi üçün sadə qurğudur
d. Müxtəlif topologiyalı, lakin eyni protokola malik lokal şəbəkələri birləşdirən qurğudur
e. Kompüterlərin şəbəkə adapterlərini nazik kabelə birləşdirmək üçün qurğudur