www.majorana-pelizza.it www.ilsegretodimajorana.it

INGLESE PORTOGHESE: SPAGNOLO RUSSO CINESE FRANCESE

FILE AGGIORNATO AL 09.02.2022
PER SEGNALAZIONI DI LINKS NON FUNZIONANTI SCRIVERE A MAJORANAPELIZZA81@GMAIL.COM

IL CASO MAJORANA-PELIZZA

A 80 anni dalla scomparsa il caso Majorana ha trovato una sua conclusione. Ettore Majorana, il fisico scomparso nel 1938 almeno fino al 2006 era vivo e si trovava presumibilmente in un Convento della Calabria. Il nuovo libro di Alfredo Ravelli "2006. Majorana era vivo!" Ed. Print service srl di Pavia racconta di come Ettore Majorana sia scomparso nel 1938 rifugiandosi in un convento del Sud Italia per i suoi studi scientifici sull'antimateria. Nel 1958 incontra Rolando Pelizza allora giovane ventenne che diverrà il suo allievo. Dal 1958 al 1964 lo istruisce in una nuova matematica e una nuova fisica completamente rivoluzionarie sfociate nella realizzazione di una macchina capace di dimostrare fisicamente la veridicità delle sue teorie scientifiche. La PRIMA FASE di sviluppo della macchina consente infatti di annichilire la materia (qualsiasi elemento della tavola periodica incluse scorie nucleari) producendo enormi quantità di energia. Basti pensare che un grammo di ferro annichilito produce energia pari a 15.000 barili di petrolio, come sperimentato a Frascati dal prof. Ezio Clementel (a sinistra), presidente del CNEN (Comitato Nazionale per l'Energia Nucleare) dell'epoca. Tali esperimenti furono commissionati da Giulio Andreotti sotto il suo terzo Governo. In particolare Clementel nella sua relazione tecnica finale al Deputato Loris Fortuna referente diretto di Giulio Andreotti per il caso Pelizza, sulla natura del fascio prodotto dalla macchina scrisse: " le energie ma soprattutto le potenze in gioco si porrebbero aldilà dei limiti dell'attuale tecnologia".

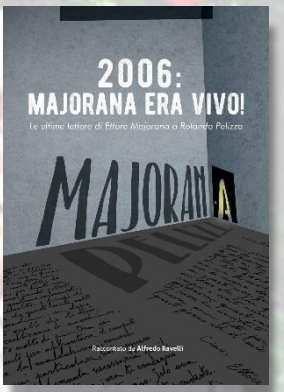



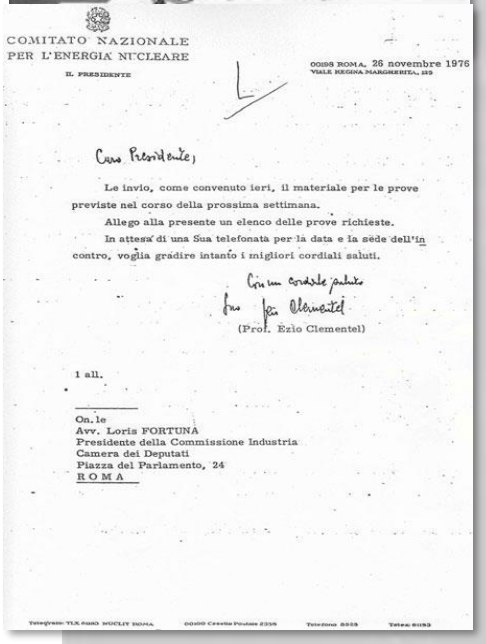

COMITATO NAZIONALE
PER L'ENERGIA NUCLEARE
IL PRESIDENTE

00186 ROMA, 26 novembre 1976
VIALE REGINA MARGHERITA, 125

Caro Presidente,

Le invio, come convenuto ieri, il materiale per le prove previste nel corso della prossima settimana.

Allego alla presente un elenco delle prove richieste.

In attesa di una Sua telefonata per la data e la sede dell'incontro, voglia gradire intanto i migliori cordiali saluti.

Con molta stima
Suo Ezio Clementel
(Prof. Ezio Clementel)

1 all.

On.le
Avv. Loris FORTUNA
Presidente della Commissione Industria
Camera dei Deputati
Piazza del Parlamento, 24
ROMA

Nel 1981 sotto la supervisione del Ministro Mancini (già Console a Nizza) fu invece raggiunta con successo la SECONDA FASE di sviluppo, ovvero il riscaldamento della materia. In quel caso Rolando Pelizza mostrò al Mancini come riusciva a riscaldare dell'acqua con il dispositivo innescando la circolazione della stessa attraverso dei tubi di pvc. Sul telaio della macchina tutti i presenti firmarono con un pennarello indelebile la scritta: "Inizio nuova era". Con il dispositivo infatti, con appena 40 watt è possibile riscaldare qualsiasi materiale della tavola periodica di Mendeleev fino al 40 % del punto di fusione e/o ebollizione (in caso di liquidi) in eterno senza la



Ettore Majorana (a sn) e Rolando Pelizza in una foto scattata il 5 agosto 1996.
© Rolando Pelizza

FILE AGGIORNATO AL 09.02.2022
PER SEGNALAZIONI DI LINKS NON FUNZIONANTI SCRIVERE A MAJORANAPELIZZA81@GMAIL.COM

IL CASO MAJORANA-PELIZZA

produzione di alcun tipo di polvere o altro elemento inquinante. Il fascio prodotto può essere direzionato da 1 cm fino a 1500 km di distanza. Nel 1992 Rolando Pelizza riuscì invece a raggiungere la TERZA FASE di sviluppo ovvero la trasmutazione della materia. Il dispositivo potrebbe trasformare qualsiasi elemento della tavola periodica in altro elemento. Furono infatti prodotti in Spagna da Pelizza ben 125 cubi di oro al 100% da alcuni cubi di pvc espanso, ricavati da scarti industriali. Il totale dell'oro prodotto era circa 8 tonnellate e 125 kg per un valore stimato di alcune centinaia di milioni di euro, secondo il prezzo dell'oro dell'epoca. Purtroppo ad oggi di tutto l'oro prodotto negli anni segretamente da Pelizza sono sopravvissuti ai furti e ai sequestri di chi ostacola Pelizza, solo piccoli reperti; ovvero una moneta e una barretta. L'oro è stato analizzato da esperti di settore e a differenza dell'oro in commercio puro solo al 999,99%, quello di Pelizza è puro al 100%; non presente in natura in quanto trasmutato dal punto di vista atomico. La trasmutazione del 1992 inoltre fu videoregistrata e pubblicata in esclusiva nel 2018 dal canale youtube del giornalista de "il Giornale" Rino di Stefano. Il video è stato oggetto di perizia giurata da parte dello studio di informatica forense dell'ing. Michele Vitiello di Brescia che ne comprova la non manipolazione. La QUARTA FASE invece permette di traslare la materia nel tempo e nello spazio, consentendo il teletrasporto quantistico e quindi la traslazione di esseri viventi e non viventi in altre dimensioni. Tutto ciò in linea con le attuali conoscenze ufficiali di fisica quantistica. Durante questi anni di sperimentazione purtroppo Rolando Pelizza è stato oggetto di ogni genere di sopruso da parte dei servizi segreti che lo hanno rapito più volte per carpirgli il segreto del funzionamento del dispositivo. Chi lo osteggiava gli ha mosso contro diverse indagini fasulle nelle quali Pelizza ha sempre dimostrato la sua innocenza con formula piena. Hanno messo in moto inoltre la macchina del fango mediatica per screditarlo agli occhi dell'opinione pubblica, fortunatamente senza successo. Majorana e Pelizza (nella foto a sinistra) hanno sempre pensato che tale tecnologia debba essere usata per scopi civili e pacifici per creare un mondo nuovo in cui l'equità delle condizioni di vita dei popoli siano il faro mentre le guerre di potere fra







Ettore Majorana (a sn) e Rolando Pelizza in una foto scattata il 5 agosto 1996.
© Rolando Pelizza

FILE AGGIORNATO AL 09.02.2022
PER SEGNALAZIONI DI LINKS NON FUNZIONANTI SCRIVERE A MAJORANAPELIZZA81@GMAIL.COM

IL CASO MAJORANA-PELIZZA

stati siano solo un lontano ricordo. Ma sia il governo USA, che quello Belga , incluso quello Italiano e la NATO hanno sempre manifestato apertamente la volontà di usare tale macchina come una arma da guerra, ne è la riprova che gli fu richiesto da parte di rappresentanti del Governo Americano di distruggere dei satelliti geostazionari per avere la prova regina che a loro interessava e in un'altra occasione un carroarmato alla presenza della difesa del Governo Belga contravvenendo al contratto originario che prevedeva invece che Pelizza riscaldasse (con la seconda fase) l'acqua di una piscina. Entrambi gli esperimenti richiesti non furono accettati da Rolando e le trattative furono definitivamente interrotte. Inoltre la quarta fase della tecnologia darebbe la possibilità di ringiovanire un corpo umano fino all'età di 21 anni conservando le memorie di una vita e senza alcun effetto fisico collaterale, cosa che Majorana ha tentato di fare su se stesso nel 2006. In precedenza per verificare con sicurezza questa fase l'esperimento fu tentato con successo prima su vegetali e poi su un vecchio cane del convento che ospitava Majorana.



Oltre alle innumerevoli prove dirette (ad oggi non contestate da nessuna autorità nazionale o internazionale) presentate da Rolando Pelizza, va precisato che anche il sito www.wikileaks.org di Julian Assange ha pubblicato ben tre cabli segreti tra l'ambasciata USA e quella italiana (consultabili tradotti in italiano) che comprovano l'interesse dei servizi segreti USA fin dagli anni settanta per ordine di H. Kissinger. Di recente anche il noto Blogger e giornalista Claudio Messora (ex responsabile della comunicazione del M5S) del sito www.byoblu.com ha dato grande risalto alla vicenda con una importante intervista ad Alfredo Ravelli.

Gli accademici Roberta Rio e Francesco Alessandrini hanno pubblicato sulla storia di Pelizza diversi libri in particolare sottolineando che Majorana negli anni settanta tramite Pelizza fece pervenire al Ministro Mancini una dettagliata relazione sull'attuale problema climatico in atto e sulle sue disastrose conseguenze visibili dal 2022 al 2024 in cui intere aree del pianeta saranno distrutte. Secondo Majorana infatti la mancanza dello strato di Ozono modificherebbe il corso dei venti provocando uragani con venti compresi tra i 400 e i 600 km/h. I nuclei di condensazione della pioggia secondo tale relazione cambieranno il loro modo di formazione andando ad assumere per ogni quantitativo di goccia d'acqua l'equivalente di un bicchiere. Senza contare



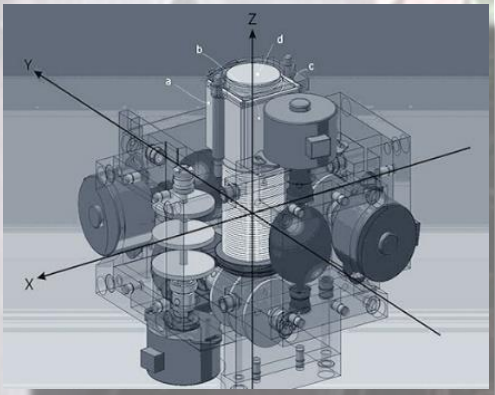

Ettore Majorana (a sn) e Rolando Pelizza in una foto scattata il 5 agosto 1996.
© Rolando Pelizza

FILE AGGIORNATO AL 09.02.2022
PER SEGNALAZIONI DI LINKS NON FUNZIONANTI SCRIVERE A MAJORANAPELIZZA81@GMAIL.COM

IL CASO MAJORANA-PELIZZA

le dannose radiazioni ultraviolette che giungeranno sulla terra senza alcuno scudo naturale come l'Ozono provocando danni al Dna degli esseri viventi. Il riscaldamento della temperatura globale si innalzerà provocando lo scioglimento completo delle calotte polari con l'aumento di decine di metri del livello degli oceani provocando l'allagamento di intere regioni costiere del pianeta. Il libro "La Macchina. Il ponte tra la scienza e l'oltre" spiega dettagliatamente tali fenomeni e mostra la soluzione nella macchina di Majorana. Essa infatti sarebbe anche in grado di trasformare qualsiasi elemento in Ozono inclusa la C02 in eccesso in atmosfera ripristinando di fatto lo strato mancante e salvando il nostro pianeta dalla distruzione dei prossimi cambiamenti climatici. Di recente a conferma del grande interesse del pubblico si sono svolti, in appena due mesi, al Centro Balducci di Zugliano (UD) e all'Auditorium G. De Cesare, Remanzacco (UD) due convegni sul tema della Fisica di Ettore Majorana nella risoluzione del problema climatico. Il 21 settembre 2018 si è svolto poi il primo Convegno Internazionale ufficiale, presso la prestigiosa storica Biblioteca Universitaria di Pavia (Salone Teresiano) su Ettore Majorana e Rolando Pelizza. Siamo quindi giunti ad un punto di svolta al quale mancherebbe solo l'imprimatur dell'autorità giudiziaria, ferma però purtroppo a considerare Majorana in Venezuela nonostante l'ipotesi sia stata ampiamente scartata dal fatto che il sig. Bini (Presunto Ettore Majorana), del Venezuela era alto 15-20 cm in più di Ettore Majorana come risulta dalle rispettive carte di identità; ciò, senza dubbio porrebbe fine a tanti anni speculazioni sul caso della scomparsa di Majorana. Rolando Pelizza nel suo sito www.majorana-pelizza.it e www.ilsegretodimajorana.it ha pubblicato disegni e file per la costruzione della macchina, foto inedite di Ettore Majorana con tanto di dedica retroscritta periziata dalla grafologa Chantal Sala di Pavia ; 15 lettere vergate da Majorana anch'esse periziate. Inoltre un video a colori (un frame nel riquadro a destra) sia di Majorana che degli esperimenti effettuati negli anni da Pelizza, sono stati oggetto invece di perizia informatica forense dell'ing. Michele Vitiello di Brescia che collabora con ben 18 procure italiane e con i RIS di Parma. Lo studio Vitiello ha anche appurato con un ulteriore perizia antropometrica di quasi 70 pagine, (effettuando ben 672 punti di analisi) che la persona

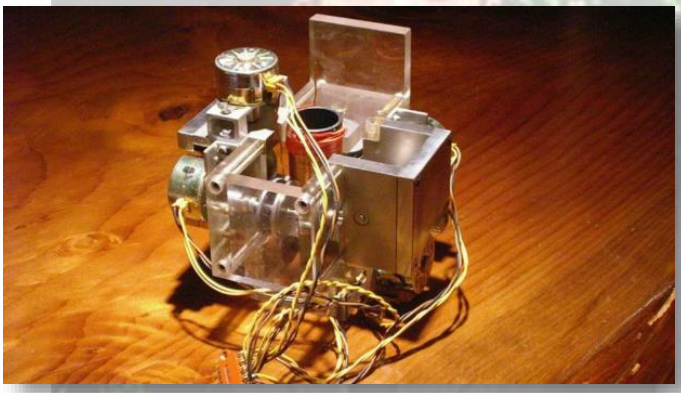



Ettore Majorana (a sn) e Rolando Pelizza in una foto scattata il 5 agosto 1996.
© Rolando Pelizza

FILE AGGIORNATO AL 09.02.2022
PER SEGNALAZIONI DI LINKS NON FUNZIONANTI SCRIVERE A MAJORANAPELIZZA81@GMAIL.COM

IL CASO MAJORANA-PELIZZA

ritratta nelle foto, anch'esse presentate da Pelizza, è senza dubbio alcuno lo scienziato scomparso Ettore Majorana. Della storia fin dal 2009 se ne è occupato anche il noto scrittore e giornalista del quotidiano nazionale "il Giornale" Rino Di Stefano; che sul caso ha pubblicato numerosi articoli. Che fine ha fatto allora Ettore Majorana? Secondo Rolando Pelizza nel 2006 un gruppo di uomini armati (servizi segreti?...) si introdussero nel convento calabrese che li ospitava e li obbligarono a seguirli per una destinazione ignota. Majorana si offrì spontaneamente di seguirli in cambio della libertà del suo allievo. In quella occasione furono anche sequestrate due macchine complete e funzionanti e una in costruzione oltre ad alcuni appunti del prof. Majorana sullo sviluppo della quarta fase (la traslazione della materia). Ad oggi stando a quanto riferisce Pelizza non gli è consentito dai poteri forti di costruire una copia della macchina essendo controllato h24, sette giorni su sette, anche tramite satelliti geostazionari. L'apertura dei canali social e la ricca comunità virtuale che si sta stringendo attorno a lui che, conta ormai oltre 30.000 followers lo stanno aiutando in altri progetti industriali differenti dalla macchina del suo maestro. Questo perché, a suo dire, tali progetti non sarebbero in contrasto con quei famigerati poteri forti. Infatti Rolando Pelizza si sta occupando di industrializzare un dispositivo capace di bloccare qualsiasi tipo di fumo o particolato inquinante rendendo il pianeta ad impatto zero! Una vera rivoluzione come quella della spugna oleofila che assorbe gli idrocarburi(sempre opera del genio di Pelizza) che almeno in questo caso si spera non venga boicottata, nella speranza che tempi migliori possano permettere la conoscenza dell'opinione pubblica della macchina ideata dal suo maestro anche se con 40 anni di ritardo. Di recente nel luglio 2021 un nuovo capitolo di questa storia ha coinvolto un giovane ragazzo, Oscar Valente, che dopo aver conosciuto la storia di Rolando Pelizza da un video in rete ha deciso di conoscerlo di persona e di costruire a sue spese una nuova macchina per consentire ovviamente a Rolando di utilizzarla pubblicamente. Il 13 luglio 2021 dopo alcuni mesi fatti di incontri con Pelizza, oltre 90.000 euro spesi per i materiali occorrenti, ore di lavoro per il montaggio, la macchina ormai prossima al completamento viene rubata da ignoti. Subito dopo questo evento, un gruppo di persone avvicina il giovane ragazzo minacciandolo di non provare mai più a rifare la macchina, altrimenti avrebbe avuto "gravi ripercussioni". Ancora una volta l'umanità quindi è stata privata di questo strumento che avrebbe potuto cambiare in pochissimo tempo le sorti di questo pianeta. A seguito di quanto descritto Oscar ha pubblicato un video sul suo canale YouTube in cui diffonde in rete la sua testimonianza e le prove, tra cui le fatture di tutti i materiali, i video dei pezzi e del montaggio della macchina stessa. Poco dopo il famoso canale YouTube di Omegaclick gli dà ulteriore visibilità e lo intervista dandogli la possibilità di spiegare meglio l'accaduto. L'esempio di Oscar ha dato nuova linfa e speranza al popolo della rete che segue da anni questa storia. Di fatto una ulteriore importante testimonianza conferma, prove alla mano, che effettivamente esiste un gruppo di persone che insabbia questa scoperta da oltre 40 anni, arrivando fino ai giorni nostri. Lo staff di Rolando Pelizza prosegue tutt'ora l'opera di divulgazione in rete e con tutti i mezzi a disposizione per far conoscere questa opportunità tecnologica di cui purtroppo il mondo ancora oggi viene privato.

ELENCO PROVE SUL CASO MAJORANA-PELIZZA

(ESEMPLIFICATIVO MA NON ESAUSTIVO)

Ettore Majorana (a sn) e Rolando Pelizza in una foto scattata il 5 agosto 1996.
© Rolando Pelizza

www.majorana-pelizza.it www.ilsegretodimajorana.it

INGLESE PORTOGHESE: SPAGNOLO RUSSO CINESE FRANCESE

FILE AGGIORNATO AL 09.02.2022
PER SEGNALAZIONI DI LINKS NON FUNZIONANTI SCRIVERE A MAJORANAPELIZZA81@GMAIL.COM

IL CASO MAJORANA-PELIZZA

- **15 LETTERE VERGATE A MANO DA ETTORE MAJORANA DOPO IL 1938**
  LINK COMPLETO ALLE LETTERE CON RIASSUNTO:
  https://www.majorana-pelizza.it/?page_id=210
  LINK PER SCARICARE LE LETTERE IN UNICO PDF CONSULTABILE (multilingue):
  https://www.dropbox.com/s/nwwf40bxqps9dzf/Lettere%20di%20majorana%20%20%28%20TESTO%29.pdf?dl=0
- **N. 2 PERIZIE GIURATE DALLA GRAFOLOGA FORENSE CHANTAL SALA DI PAVIA SULLE LETTERE**
  LINK CONTRIBUTO VIDEO CONFERENZA CHANTAL SALA CONFERENZA PAVIA(DURATA 17 MIN.)
  https://www.youtube.com/watch?v=hNTV8C5iVbU
  LINK AL PDF PERIZIA LETTERA MAJORANA DEL 26 FEBBBBRAIO 1964
  https://www.majorana-pelizza.it/wp-content/uploads/2017/06/Parere-Grafologico-Lettere-Majorana.pdf
  PERIZIA LETTERA MAJORANA DEL 20 DICEMBRE 2000 INDIRIZZATA A ERASMO RECAMI
  https://www.majorana-pelizza.it/wp-content/uploads/2017/06/Parere-preliminare-Firmato_Recami.pdf
- **N.5 FOTOGRAFIE DI MAJORANA DOPO LA SUA SCOMPARSA:**
  LINK FOTO MAJORANA 1958:
  https://www.facebook.com/EttoreMajoranaa/photos/a.879363382219323/1042651435890516/?type=3&theater
  LINK FOTO MAJORANA 1964
  https://www.facebook.com/EttoreMajoranaa/photos/a.879363382219323/1042651442557182/?type=3&theater
  LINK FOTO MAJORANA 1976
  : https://www.facebook.com/EttoreMajoranaa/photos/a.879363382219323/1040705876085072/?type=3&theater
  LINK FOTO MAJORANA 1986:
  https://www.facebook.com/EttoreMajoranaa/photos/a.879363382219323/1040706522751674/?type=3&theater
  LINK FOTO MAJORANA 1996:
  https://www.facebook.com/EttoreMajoranaa/photos/a.879363382219323/945686382253689/?type=3&theater
- **N.1 FOTOGRAFIA CON DEDICA DI MAJORANA DOPO LA SUA SCOMPARSA:**
  LINK FOTO CON DEDICA PERIZIATA:
  https://www.majorana-pelizza.it/wp-content/uploads/2017/06/Foto-Lettera_05-08-1996.pdf
- **N.1 PERIZIA GRAFOLOGICA DELLA DOTT.SSA CHANTAL SALA SU FOTO CON DEDICA:**
  https://www.rinodistefano.com/docs/Perizia-grafologica_Dottssa-Chantal-Sala_09-Dic-2016.pdf
  LINK A CONTRIBUTO VIDEO DELLA DOTT.SSA CHANTAL SALA ESPLICATIVO DEL LAVORO PERITALE
  https://www.majorana-pelizza.it/wp-content/uploads/2017/06/Video-Chantal-su-perizia-Majorana.mp4
- **PERIZIA ANTROPOMETRICA ING. MICHELE VITIELLO (STUDIO DI INGEGNERIA INFORMATICA E FORENSE DI BRESCIA)**
  LINK AL CONTRIBUTO VIDEO DELLA PERIZIA ANTROPOMETRICA:
  https://www.youtube.com/watch?v=7MuF7q_THAM
  LINK AL PDF PERIZIA ANTROPOMETRICA:
  Perizia-fotografica-antropometrica-Dott-Ing-Michele-Vitiello-del-16-Dic-2016.pdf
- **FILMATI ORIGINALI DEGLI ESPERIMENTI DI ROLANDO PELIZZA CON LA MACCHINA DI MAJORANA**
  LINK ESPERIMENTI PRIMA FASE DI ANNICHILAZIONE:
  https://www.majorana-pelizza.it/wp-content/uploads/2017/06/film_01_01h264.mp4

LINK ESPERIMENTI **PRIMA** FASE SUPERVISIONATI DA EZIO CLEMENTEL(PRESIDENTE C.N.E.N. del 1976) : https://www.majorana-pelizza.it/wp-content/uploads/2017/06/film_02_01h264.mp4
LINK RELAZIONE TECNICA MANOSCRITTA DEL PROF.EZIO CLEMENTEL:
https://www.majorana-pelizza.it/wp-content/uploads/2017/06/Esito-Clementel.pdf
LINK VIDEO IMPLOSIONE DI UNA MACCHINA DI MAJORANA:
https://www.majorana-pelizza.it/wp-content/uploads/2017/06/film_04_01h264.mp4
LINK ESPERIMENTI **SECONDA** FASE RISCALDAMENTO DELLA MATERIA:
https://www.majorana-pelizza.it/wp-content/uploads/2017/06/film_03_01h264.mp4
LINK RIASSUNTO BREVE (2:33 min). ESPERIMENTI **TERZA FASE** DI TRASMUTAZIONE DELLA MATERIA:
https://www.youtube.com/watch?v=JLvr1f4OvAE&t=2s
LINK RIASSUNTO MEDIO (5:12 min) ESPERIMENTI **TERZA FASE** DI TRASMUTAZIONE DELLA MATERIA: https://www.youtube.com/watch?v=U3Qi45rLD_M


Ettore Majorana (a sn) e Rolando Pelizza in una foto scattata il 5 agosto 1996.
© Rolando Pelizza

FILE AGGIORNATO AL 09.02.2022
PER SEGNALAZIONI DI LINKS NON FUNZIONANTI SCRIVERE A MAJORANAPELIZZA81@GMAIL.COM

IL CASO MAJORANA-PELIZZA

LINK VIDEO COMPLETO ORIGINALE (1H e 43 min) ESPERIMENTI **TERZA FASE** DI TRASMUTAZIONE DELLA MATERIA TRATTO DAL CANALE YOUTUBE DEL GIORNALISTA DE"IL GIORNALE" RINO DI STEFANO:
https://www.youtube.com/watch?v=0VNuLsXs4f8

- **RELAZIONE MANOSCRITTA DEL PROF. EZIO CLEMENTEL (PRESIDENTE DEL C.N.E.N.) PROVE ESEGUITE NEL 1976 in cui Clementel scrive "le energie ma soprattutto le potenze in gioco si porrebbero aldidà dei limiti dell'attuale tecnologia". Lo stesso Clementel calcola che con un grammo di ferro annichilito viene prodotta energia pari a 15.000 barili di petrolio.**
  LINK RIASSUNTO RELAZIONE TECNICA MANOSCRITTA DEL PROF.EZIO CLEMENTEL:
  https://www.majorana-pelizza.it/wp-content/uploads/2017/06/Esito-Clementel.pdf
  LINK A RELAZIONE COMPLETA DI 41 PAGINE MANOSCRITTA DEL PROF. EZIO CLEMENTEL:
  http://www.ilsegretodimajorana.it/index.php/i-documenti/i-documenti-ufficiali/file/36-05-relazione-manoscritta-prof-clementel-cnen-e-calcoli-tecnici-sui-reperti-delle-prove-eseguite-27-dicembre-1976
- **PERIZIA INFORMATICA FORENSE DELL'ING. MICHELE VITIELLO SU FILMATI DEGLI ESPERIMENTI DI ANNICHILAZIONE E TRASMUTAZIONE DELLA MATERIA E SU INCONTRO MAJORANA –PELIZZA DEL 1996 NEL CONVENTO:**
  LINK AL PDF DELLA PERIZIA INFORMATICA FORENSE DEI VIDEO PRESENTATI DA PELIZZA:
  https://www.majorana-pelizza.it/wp-content/uploads/2017/06/RELAZIONE-DI-CONSULENZA-TECNICA-INFORMATICA-DI-PELIZZA.pdf
- **VIDEO INCONTRO TRA ETTORE MAJORANA E ROLANDO PELIZZA DEL 1996.**
  (NOTA IMPORTANTE: l'apparente giovane età di Majorana nel video suddetto è spiegata dal Gerontologo Castoldi di Milano intervistato dal giornalista Rino Di Stefano alla fine di questo articolo:
  https://www.rinodistefano.com/it/articoli/majorana-prove-2.php)
  LINK AL VIDEO INCONTRO TRA MAJORANA E PELIZZA:
  https://www.youtube.com/watch?v=ErkP60dcDY0
- **CABLI WIKILEAKS.ORG: CHE CONFERMANO L'INTERESSE DEI SERVIZI SEGRETI AMERICANI PER ORDINE DI H. KISSINGER NEL 1976 ALLA MACCHINA DI MAJORANA**
  LINK N. 3 CABLI INGLESE DA WIKILEAKS.ORG:
  https://search.wikileaks.org/?query=&exact_phrase=+POSSIBLE+HIGH+ENERGY+GENERATOR&any_of=&exclude_words=&document_date_start=&document_date_end=&released_date_start=&released_date_end=&new_search=True#results
  LINK N. 3 CABLI TRADOTTI IN ITALIANO DA WIKILEAKS.ORG:
  https://www.majorana-pelizza.it/wp-content/uploads/2017/06/WikiLeaks.pdf
- **DOCUMENTI UFFICIALI DEL GOVERNO ITALIANO, AMERICANO E BELGA TRATTI DA ILSEGRETODIMAJORANA.IT**
  http://www.ilsegretodimajorana.it/index.php/i-documenti/i-documenti-ufficiali
- **TESTIMONI OCULARI ESPERIMENTI:**
  LINK A RACCOLTA VIDEO DELLE TESTIMONIANZE:
  http://www.ilsegretodimajorana.it/index.php/i-documenti/le-immagini-e-i-video
- **REPERTI FISICI DEGLI ESPERIMENTI:**
  UN MATTONE DI TERRACOTTA E UNA MANNAIA DI ACCIAIO INOX FORATI DAL RAGGIO DELLA MACCHINA
  Video:https://www.youtube.com/watch?v=e6_K_N8_a7g&feature=youtu.be&fbclid=IwAR1YpSb2gWAJZNtYrKFSrM9lIiN3Y1pyXN0CXBzoFKlq2dM-Z_hn7k8TzPM
  Foto: https://www.facebook.com/pg/EttoreMajoranaa/photos/?tab=album&album_id=945692935586367
- **UNA MONETA DA 5 FRANCHI SVIZZERI TRASFORMATA IN ORO PURO AL 100% NON ESISTENTE IN NATURA.**
  Video: https://youtu.be/CcMsdWArmqE?t=2890
  Foto: https://www.facebook.com/EttoreMajoranaa/photos/a.892940787528249/892941380861523/?type=3&theater
- **UNA BARRETTA DI PLASTILINA CON INCISO LA PAROLA"TIMI" TRASFORMATA IN ORO PURO AL 100% NON ESISTENTE IN NATURA.**
  Video: https://youtu.be/CcMsdWArmqE?t=3163
  Foto: https://www.facebook.com/EttoreMajoranaa/photos/a.892940787528249/892944847527843/?type=3&theater
- **LISTA COMPLETA DELLE ANGHERIE SUBITE DA ROLANDO PELIZZA FINO AL 1996.**(Tutta provata da documentazione reperibile su richiesta nell'Archivio di Alfredo Ravelli; non inserita qui per mera brevità)
  https://www.facebook.com/groups/majoranapelizza/permalink/709565399745578/
- **LISTA COMPLETA DEGLI ESPERIMENTI UFFICIALI COMPIUTI DA ROLANDO PELIZZA**
  https://www.facebook.com/groups/majoranapelizza/permalink/641799096522209/
- **RASSEGNA STAMPA DI ARTICOLI DENIGRATORI MOSSA CONTRO ROLANDO PELIZZA FINO AL 1996**
  https://www.facebook.com/EttoreMajoranaa/posts/1897437237078594

Ettore Majorana (a sn) e Rolando Pelizza in una foto scattata il 5 agosto 1996.
© Rolando Pelizza

www.majorana-pelizza.it www.ilsegretodimajorana.it

INGLESE PORTOGHESE: SPAGNOLO RUSSO CINESE FRANCESE

FILE AGGIORNATO AL 09.02.2022
PER SEGNALAZIONI DI LINKS NON FUNZIONANTI SCRIVERE A MAJORANAPELIZZA81@GMAIL.COM

IL CASO MAJORANA-PELIZZA

- **DISEGNI E FILE PER LA REALIZZAZIONE CON MACCHINE A CONTROLLO NUMERICO DEI COMPONENTI DELLA MACCHINA DI MAJORANA**

LINK A CAPITOLATO DEI COMPONENTI
http://www.ilsegretodimajorana.it/Nuova_Fisica_per_il_Mondo%20_Completo.pdf
LINK A FILES ESECUTIVI CAD-CAM IN FORMATO STEP, NECESSARI ALLA REALIZZAZIONE DIRETTA DEI SINGOLI COMPONENTI TRAMITE MACCHINE A CONTROLLO NUMERICO.
http://www.ilsegretodimajorana.it/disegni-macchina.rar
LINK A DESCRIZIONE VIDEO DEL FUNZIONAMENTO DELLA MACCHINA -COMMENTO DI GIANCARLO ARIAZZI
https://www.facebook.com/groups/majoranapelizza/permalink/266829300685859

TUTTO IL RESTANTE MATERIALE AURIFERO PRODOTTO UNITAMENTE AD ALTRE PROVE SONO STATE RUBATE E/O SEQUESTRATE DA TERZE PERSONE.

RASSEGNA STAMPA, TV RADIO E WEB
SUL CASO MAJORANA-PELIZZA:

MEDIASET: TRASMISSIONE MISTERO DI ITALIA UNO SULLA MACCHINA DI ETTORE MAJORANA (21.06.2012)
https://www.youtube.com/watch?v=OGZZL93_IVo
RAI2: TRAMISSIONE VOYAGER DI ROBERTO GIACOBBO INTERVISTA ROLANDO PELIZZA (29.08.2016):
https://www.facebook.com/EttoreMajoranaa/videos/944024705753190/
RAI2: SERVIZIO TG2 DI GIULIO COLAVOLPE SU INVENZIONE DI ROLANDO PELIZZA (SPUGNA OLEOFILA)
https://www.youtube.com/watch?v=mAHg0dmtoWI
TGR RAI: SERVIZIO TGR RAI SU ETTORE MAJORANA E ROLANDO PELIZZA (19.01.2018) https://www.youtube.com/watch?v=oNVbxX_PUkY
RADIO GAMMA 5: INTERVISTE ALFREDO RAVELLI SU RADIO GAMMA 5

1. https://www.youtube.com/watch?v=uTKX5y4CnxA
2. https://www.youtube.com/watch?v=O1dL-ag8pYE
3. https://www.youtube.com/watch?v=Vlr7m7KBqpA
4. https://www.youtube.com/watch?v=dTevfkD2cuY
5. https://www.youtube.com/watch?v=71vSEtt-15M
6. https://www.youtube.com/watch?v=ZDpNSct-zpo
7. https://www.youtube.com/watch?v=DUBHJW110Bw
8. https://www.youtube.com/watch?v=mlJGV_oHlu8
9. https://www.youtube.com/watch?v=aCZ4GeNCnzg
10. https://www.youtube.com/watch?v=UGxJzYwv1DQ

RADIO 11.11: INTERVISTA ALFREDO RAVELLI SUL CASO MAJORANA-PELIZZA
https://www.youtube.com/watch?v=YSfkW-BOZ3Q
RADIO SVOLTA: INTERVISTE ALFREDO RAVELLI TRASMISSIONE "INCONTRI RAVVICINATI CON ALESSIO"

1. https://www.youtube.com/watch?v=-cTXNYCOjkc
2. https://www.youtube.com/watch?v=aGgutj0tMbE

RADIO BORDER NIGHTS

1. https://www.youtube.com/watch?v=aXbFCi7Ouzc
2. https://www.youtube.com/watch?v=zUVU65Zm1PY

TRASMISSIONE WEBRADIO "ITFROMBIT"
https://www.youtube.com/watch?v=uDVrMpGWS1k
TRASMISSIONE WEBRADIO RADIO "LA FONTE"
https://www.youtube.com/watch?v=7UCPkugcoLY
Podcast:
https://www.spreaker.com/user/12039772/intervista-ad-alfredo-ravelli-linvenzion?fbclid=IwAR2pCr9xGPdliKs-Y8q6LvC6TdgIQzoZ-FyDWsZQCVxkumFuIcewkLuu7Hg
CANALE YOUTUBE MORRIS SAN (130.000 followers)

1. https://lbry.tv/@majoranapelizza:f/morris-san-intervista-alfredo-ravelli-30:f

Ettore Majorana (a sn) e Rolando Pelizza in una foto scattata il 5 agosto 1996.
© Rolando Pelizza

FILE AGGIORNATO AL 09.02.2022
PER SEGNALAZIONI DI LINKS NON FUNZIONANTI SCRIVERE A MAJORANAPELIZZA81@GMAIL.COM

IL CASO MAJORANA-PELIZZA

2. https://lbry.tv/@morrissannews:7/la-scomparsa-di-ettore-majorana-e-il:2

CANALE YOUTUBE OMEGA CLICK (164.000 followers)

1. https://www.youtube.com/watch?v=aAe4_qJ7TfE
2. https://www.youtube.com/watch?v=Y3xT8eeOt1k
3. https://www.youtube.com/watch?v=CccADklUtqo (intervista ad OSCAR VALENTE - 2021)

CANALE YOUTUBE BYOBLU.COM (500.000 followers) : INTERVISTA AD ALFREDO RAVELLI DI CLAUDIO MESSORA SUL CASO MAJORANA PELIZZA (26.09.2019)

1. https://odysee.com/@majoranapelizza:f/intervistabyoblu:4
2. https://www.byoblu.com/2019/09/26/la-verita-su-ettore-majorana-alfredo-ravelli/

CANALE YOUTUBE LUCA NALI (80.000 Followers)
https://odysee.com/@majoranapelizza:f/intervista-alfredo-ravelli-con-luca-2:c

CANALE YOUTUBE EVOLUCHANNEL DI DAVIDE CRISTALLO (20.000 Followers)
https://www.youtube.com/watch?v=ItsJojH2Dqs

CANALE YOUTUBE RISE UP ACCADEMY (13.500 Followers)
https://www.youtube.com/watch?v=p8ZWnvkVh6k

CANALE YOUTUBE ALPHA OMEGA OFFICIAL
https://www.youtube.com/watch?v=6igmyudT8v0&feature=youtu.be

CANALE YOUTUBE OSCAR VALENTE
https://www.youtube.com/watch?v=I28Sh1BiOhs

PAGINA FACEBOOK ZAINZ (140.000 FOLLOWERS)
https://www.facebook.com/zainz1969/posts/318545922975543

PAGINA FACEBOOK OPINIONI LIBERTARIE NEWS (11.000 FOLLOWERS)

1. https://www.facebook.com/opinionilibertarienews2/videos/563675298232576
2. https://www.facebook.com/opinionilibertarienews2/posts/192639196302575

PAGINA FACEBOOK CATANIA NEWS LIVE
https://www.facebook.com/catanianewslive/posts/964815404058479

ARTICOLO QUOTIDIANO "IL GIORNALE"

1. https://www.ilgiornale.it/news/politica/majorana-visse-convento-sud-italia-ecco-prove-1116241.html
2. https://www.ilgiornale.it/news/raggio-che-d-energia-gratis.html
3. https://www.ilgiornale.it/news/dissero-che-segreto-non-doveva-finire-nelle-mani-dei.html

ARTICOLI RINODISTEFANO.COM (Scrittore e Giornalista de "Il Giornale")

1. https://www.rinodistefano.com/it/articoli/majorana-prove-2.php
2. Il mistero dell'energia gratuita che ci tengono nascosta (6 Luglio 2010)
3. «Così l'Italia lavorò al raggio che crea energia dal nulla» (26 Settembre 2010)
4. "Un'assurdità ritenere Majorana un nazista" (25 Novembre 2010)
5. Il ritorno di Majorana (17 Giugno 2011)
6. Il mistero Majorana tra annunci e ipotesi (25 Giugno 2011)
7. Il raggio della morte e il caso Pelizza Giovedì 21 Giugno 2012 a "Mistero" su Italia1
8. Il raggio della distruzione (24 Aprile 2013)
9. Diventa un film l'inchiesta de "Il Giornale" sull'energia nascosta (7 Maggio 2014)
10. Pubblicati su YouTube i filmati segreti dell'energia proibita (9 Giugno 2014)
11. Resta sempre un mistero la scomparsa di Majorana (7 Febbraio 2015)
12. "Majorana visse in un convento del Sud Italia. Ecco le prove" (14 Aprile 2015)
13. Ecco i piani di costruzione della macchina di Pelizza (12 Marzo 2016)
14. Palate di fango su Majorana: adesso qualcuno lo vuole gay (27 Marzo 2016)
15. USA coinvolti nel caso Pelizza fin dal settembre del 1976: fu Henry Kissinger a dare l'OK (8 Giugno 2016)
16. L'Università di Bergamo dedica un libro al Prof. Erasmo Recami (18 Luglio 2016)
17. La CIA raccoglieva studi di Ettore Majorana fin dagli anni Cinquanta (1 Giugno 2017)
18. Il mistero Pelizza-Majorana svelato al mondo accademico in un congresso scientifico internazionale in California (1 Luglio 2017)
19. https://www.rinodistefano.com/en/articles/pelizza-majorana-mystery-world.php *(english version)* (1 July 2017)
20. Un nuovo libro afferma: "Nel 2006 Majorana era vivo" (22 Dicembre 2017)
21. Il mistero del Codice Majorana (12 Marzo 2018)
22. "La Fisica del Terzo Millennio unisce lo spirito alla materia" (28 Marzo 2018)

Ettore Majorana (a sn) e Rolando Pelizza in una foto scattata il 5 agosto 1996.
© Rolando Pelizza

FILE AGGIORNATO AL 09.02.2022
PER SEGNALAZIONI DI LINKS NON FUNZIONANTI SCRIVERE A MAJORANAPELIZZA81@GMAIL.COM

IL CASO MAJORANA-PELIZZA

23. Quando Rolando Pelizza scriveva: "Mi permettete di dare una mano a questo mondo ammalato?" (1 Maggio 2018)
24. Rolando Pelizza dichiara: "La mia macchina è in mano ai poteri forti" (19 Dicembre 2019)
25. Un magnetismo "anomalo" per eliminare l'inquinamento (1 Agosto 2021)

ARTICOLO UNOEDITORI.COM
https://unoeditori.com/ettore-majorana-vivo-fino-agli-anni-70-foto-e-lettere-inedite-aprono-clamorosi-scenari?fbclid=IwAR2FFLw1i-h3PvXSCKRn8dl_xl8-tZxIAaukPh_ysLF8ZrOPvduuRxhay4Q
ARTICOLO THEXPLAN.NET
https://www.thexplan.net/article/586/Quali-prove-sulla-Macchina-di-Majorana-Pellizza/it
ARTICOLO NEXUS EDIZIONI.IT
1. https://www.nexusedizioni.it/it/CT/la-macchina-un-futuro-possibile-tra-scienza-e-filosofia-5592
2. https://www.nexusedizioni.it/it/CT/antimateria-la-free-energy-di-ettore-majorana-265

ARTICOLO OPINIONE-PUBBLICA.COM
http://www.opinione-pubblica.com/caso-maiorana-la-posizione-dello-staff-di-rolando-pelizza/
ARTICOLO DI L'ALTRACAMPANA.EU
https://laltracampana.eu/2019/03/12/ettore-majorana-esiste-la-macchina-che-produce-energia-gratuita-ed-illimitata-elimina-le-scorie-radioattive-e-i-rifiuti-del-pianeta/
ARTICOLI DI BLASTINGNEWS.IT
1. https://it.blastingnews.com/tecnologia/2017/01/ettore-majorana-era-vivo-e-ha-lavorato-alla-free-energy-001423695.html
2. https://it.blastingnews.com/tecnologia/2017/07/scoperti-i-fermioni-di-majorana-001874747.html

ARTICOLI DE ILPUNTOSULMISTERO.IT
1. http://www.ilpuntosulmistero.it/video-inedito-originale-trasmutazione-gli-esperimenti-di-rolando-pelizza-nel-1992-www-rinodistefano-com/
2. http://www.ilpuntosulmistero.it/risolto-lenigma-della-scomparsa-del-fisico-ettore-majorana/

ARTICOLI DE "IL PICCOLO CREMONA"
https://ilgerundiodellenews.blogspot.com/2019/02/una-storia-che-sembra-un-romanzo_9.html
https://issuu.com/ilpiccolocremona/docs/il_piccolo_04_del_02-02-2019
ARTICOLO DE ILREDATTORE.IT
http://www.ilredattore.it/index.php?option=com_k2&view=item&id=1412:majorana-sepolto-nella-certosa-il-giornale-conferma-la-tesi-di-sciascia&Itemid=953
ARTICOLO DI QUOTIDIANPOST.IT
https://www.quotidianpost.it/la-macchina-sperimentale-di-rolando-pelizza-e-il-rapporto-con-ettore-majorana/
ARTICOLO DI REDAZIONEITALIA.IT
http://www.redazioneitalia.it/index.php?option=com_content&view=article&id=333&catid=16&Itemid=121
ARTICOLO DI DIONIDREAM.IT
1. https://www.dionidream.com/ettore-majorana/
2. https://www.dionidream.com/antimateria-la-free-energy-di-ettore-majorana/

ARTICOLO DI REXRESEARCH.COM
http://www.rexresearch.com/majorana/majorana.html
ARTICOLO DE L'ULTIMARIBATTUTA.IT
http://www.lultimaribattuta.it/24079_ettore-majorana-il-caso-e-finalmente-risolto
ARTICOLO DI ALTROGIORNALE.ORG
https://www.altrogiornale.org/acosa%c2%ac-litalia-lavora%c2%b2-al-raggio-che-crea-energia-dal-nullaa/
ARTICOLO LA PROVINCIA PAVESE
https://laprovinciapavese.gelocal.it/tempo-libero/2018/09/19/news/il-mistero-majorana-venerdi-in-universita-il-testimone-che-dice-di-averlo-conosciuto-1.17267049
ARTICOLO DI SEGRETIEMISTERI.COM
https://www.segretiemisteri.com/2017/01/lenergia-pulita-governo-italiano-insabbio-ordine-degli-usa/

ARTICOLO DI PIACENZA24.EU
https://www.piacenza24.eu/it-from-bit-la-macchina-di-majorana-e-le-teorie-di-pelizza/
ARTICOLO DI PAVIAFREE.IT
https://www.paviafree.it/201809122761/eventi/il-segreto-di-majorana.html
ARTICOLO DI DAGOSPIA.IT

Ettore Majorana (a sn) e Rolando Pelizza in una foto scattata il 5 agosto 1996.
© Rolando Pelizza

www.majorana-pelizza.it www.ilsegretodimajorana.it

INGLESE PORTOGHESE: SPAGNOLO RUSSO CINESE FRANCESE

FILE AGGIORNATO AL 09.02.2022
PER SEGNALAZIONI DI LINKS NON FUNZIONANTI SCRIVERE A MAJORANAPELIZZA81@GMAIL.COM

IL CASO MAJORANA-PELIZZA

https://www.dagospia.com/rubrica-29/cronache/majorana-mistero-senza-fine-rivelazioni-suo-allievo-98475.htm
ARTICOLO DI SPAZIOTESLA.IT
http://www.spaziotesla.it/eividenza/357-il-caso-pelizza.html
ARTICOLO DI UNIPV.NEWS (UNIVERSITA' DI PAVIA)
http://news.unipv.it/?p=33444
ARTICOLO DI UNIVERSO7P.IT
1. https://www.universo7p.it/trasmutazione-in-un-video-gli-esperimenti-di-rolando-pelizza/scienza/
2. https://www.universo7p.it/majorana-la-macchina-grado-rompere-gli-equilibri-economici-mondiali/misteri/

ARTICOLO DI FORTUNADRAGO.IT
https://www.fortunadrago.it/6137/lo-strano-caso-rolando-pelizza/
ARTICOLO DI LUOGOCOMUNE.NET
https://www.luogocomune.net/23-energia-e-ambiente/5343-la-verit%C3%A0-su-ettore-majorana
ARTICOLO DI GIORNALEKLEOS.IT
https://www.giornalekleos.it/pubblicate-le-fotografie-inedite-di-majorana-del-1958-e-1964/
ARTICOLO DI LTECONOMY.IT
http://www.lteconomy.it/it/special-guest-it/special-gues/rino-di-stefano-energia-pulita-infinita
ARTICOLO MIBAC (MINISTERO PER I BENI E LE ATTIVITA' CULTURALI E IL TURISMO)
https://www.beniculturali.it/mibac/export/MiBAC/sito-MiBAC/Contenuti/MibacUnif/Eventi/visualizza_asset.html_1660070730.html
ARTICOLO DI FISICAQUANTISTICA.IT
https://www.fisicaquantistica.it/verita-nascoste/ettore-majorana-e-rolando-pelizza-il-futuro-negato?fbclid=IwAR0RE2yEd-ecx9gek3iVPDcCWKYvq_BG_ti2alyuh7egK8AJLcXNwqt-h6c
ARTICOLO DI MLNV.ORG
https://mlnv.org/news/2013-07-07-il-mistero-dellenergia-pulita-che-tengono-nascosta/
ARTICOLO DI LIBREEIDEE.ORG
https://www.libreidee.org/2018/05/salvare-il-mondo-la-macchina-di-majorana-vivo-nel-2006/
ARTICOLO DI OGGINOTIZIE.INFO
https://www.ogginotizie.info/scienze/un-grammo-di-ferro-puo-produrre-un-energia-pari-15000-barili-di-petrolio/
ARTICOLO DI HACKTHEMATRIX.IT
https://www.hackthematrix.it/?p=12157&feed_id=73315&_unique_id=60112b1d9523a&fbclid=IwAR2i_ioq429KCWX7jfFmmPcoyTcqN-GSZZLdn4eoYnMAUD1z7abZjZJOqxA
ARTICOLO DI RECNEWS.IT
1. https://www.recnews.it/2020/08/02/la-mia-verita-sul-caso-ettore-majorana-prima-parte/?fbclid=IwAR1xWblcQ31-Bn_eI_E02VHt2UskMR8Utuq6-UjGl6wrksl4M1wyMmLjMww
2. https://www.recnews.it/2020/08/09/majorana-il-suo-allievo-e-wikileaks/

ARTICOLO DI BORDERLINEZ.COM
https://www.borderlinez.com/2020/08/02/ettore-majorana/?fbclid=IwAR1QvTxUeerPMiVwmqalb_44HqmL_3Wtjlxg--v29XA__17a1EFO5Cu6suE
ARTICOLO DI POLITICAMENTECORRETTO.COM
https://www.politicamentecorretto.com/2020/08/22/a-rettifica-dellarticolo-ettore-majorana-una-scomparsa-non-risolta/
ARTICOLO DI ALTRAINFORMAZIONE.IT
https://www.altrainformazione.it/wp/2014/06/15/il-raggio-della-morte-non-una-leggenda
VIDEO DI BITCHUTE.COM
https://www.bitchute.com/video/DSJDwVes5VBI
ARTICOLO DI TRULIES.IT
https://www.truelies.it/ettore-majorana-rolando-pelizza
ARTICOLO DI DANGELOSANTE.INFO
https://www.dangelosante.info/2017/09/il-mistero-pelizza-majorana-svelato-al.html
VIDEO DI HDTOR.RU
https://hdtor.ru/video/trasmutazione+gli+esperimenti+di+rolando+pelizza+nel+1992+filmato+originale+inedito
ARTICOLO DI EVIDENZALIENA.IT
https://evidenzaliena.it/ettore-majorana-luomo-che-sconfisse-la-materia
ARTICOLO DI MISTERYHUNTERS.IT


Ettore Majorana (a sn) e Rolando Pelizza in una foto scattata il 5 agosto 1996.
© Rolando Pelizza

www.majorana-pelizza.it www.ilsegretodimajorana.it

INGLESE PORTOGHESE: SPAGNOLO RUSSO CINESE FRANCESE

FILE AGGIORNATO AL 09.02.2022
PER SEGNALAZIONI DI LINKS NON FUNZIONANTI SCRIVERE A MAJORANAPELIZZA81@GMAIL.COM

IL CASO MAJORANA-PELIZZA

https://misteryhunters.it/scienza/sulle-tracce-in-calabria-di-ettore-majorana/?fbclid=IwAR2OOUY1n7L5WzHzgq8KHnb5fu367NHsQp9U5PYwYVEO7H-QuECE1c4EKPg

ARTICOLO DI BLOGMARIOROSSI.ORG

1. https://blog.mariorossi.org/2020/11/documentario-la-verita-sulla-scomparsa.html?fbclid=IwAR1HL0rBsaH3GLtlG5k5zvBthaoQshIh87qs2Ejquz0o6nB9xP0UrDy4bws
2. https://fb.watch/6w4bikKad-/

ARTICOLO DI NONSIAMOSOLI.COM

http://www.nonsiamosoli.com/2020/12/06/sulle-tracce-in-calabria-di-ettore-majorana-a-cura-dellassociazione-culturale-mistery-hunters/?fbclid=IwAR3_JtslgVhRS2kdnOU-64qsU8Oj4V7BUz4384MzqrxZmh2ras00Aa6FdxI

ARTICOLO DI DATABASEITALIA.IT

https://www.databaseitalia.it/video-esclusivo-le-rivelazioni-di-ettore-majorana-sugli-eventi-dei-prossimi-anni/?fbclid=IwAR02Fwcg8Dhd3I9s7UCgvNZkFPKxoElGth7c53jBamWgH0P6OBg_PGwc7hQ

ARTICOLO DI RASSEGNASTAMPA.EU

https://www.rassegnastampa.eu/lettere-alleditore/trattazione-caso-majorana-pelizza-e-soluzione-cambiamento-climatico/?fbclid=IwAR0kwsH45tApUaca_kIUi7YJo-NIOK-kbkFb8mkfLqpPmDLP5ThtZpKMMww

ARTICOLO DI DENTROAIMISTERI.IT

https://dentroaimisteri.it/2021/04/13/la-macchina-che-ringiovanisce-il-mistero-di-majorana/

ARTICOLO DI ILFARONLINE.IT

https://www.ilfaroonline.it/2021/04/20/la-macchina-che-ringiovanisce-risolto-il-mistero-della-scomparsa-di-ettore-majorana/407247/2/?fbclid=IwAR0c7L1uxtdZodTPsJpaKA5RVkAACRXY6ZTxDjUY82MgWcJsl2BmzlG-t-s

ARTICOLO DE IL QUOTIDIANO D'ITALIA.IT

https://ilquotidianoditalia.it/il-segreto-della-scomparsa-di-ettore-majorana

CHI VOLESSE APPROFONDIRE L'ARGOMENTO: PUO' ISCRIVERSI AI NOSTRI CANALI SOCIAL:

- Documentario riassuntivo su Ettore Majorana: https://www.youtube.com/watch?v=zh28vuMZyco
- **PDF INFORMATIVO:**
- **CERCACI SULLA MAPPA**
- Sito Ufficiale 1 https://www.majorana-pelizza.it
- Sito Ufficiale 2 https://www.ilsegretodimajorana.it
- PUBBLICAZIONI: https://ilsegretodimajorana.ecwid.com
- PAGINA FACEBOOK https://www.facebook.com/EttoreMajoranaa (ONLINE MA NON POSSIAMO ACCEDERVI CAUSA CENSURA)
- PAGINA FACEBOOK N. 2 https://www.facebook.com/EttoreMajoranaa2
- GRUPPO FACEBOOK https://www.facebook.com/groups/majoranapelizza (ONLINE MA NON POSSIAMO ACCEDERVI CAUSA CENSURA)
- PAGINA FACEBOOK RUSSO https://vk.com/majoranapelizza
- E-mail: majoranapelizza81@gmail.com
- CANALE YOUTUBE: https://www.youtube.com/channel/UC2hraJHYI5F6lEibP1P2veA/videos
- CANALE ODYSEE: https://odysee.com/@majoranapelizza:f
- INSTAGRAM: majoranapelizza
- CANALE TELEGRAM: https://t.me/majoranapelizza
- GRUPPO TELEGRAM: https://t.me/trecentoguerrierirolando
- TWITTER: EttoreMajoranaa
- WHATTSAPP: Scrivi a majoranapelizza81@gmail.com con nome, cognome e numero di cellulare e ti inseriremo nel GRUPPO OPERATIVO.
- CANALE DONAZIONI: paypal.me/RolandoPelizza
- **COMUNICATO UFFICIALE SUL CANALE DONAZIONI:**

Ettore Majorana (a sn) e Rolando Pelizza in una foto scattata il 5 agosto 1996.
© Rolando Pelizza

FILE AGGIORNATO AL 09.02.2022
PER SEGNALAZIONI DI LINKS NON FUNZIONANTI SCRIVERE A MAJORANAPELIZZA81@GMAIL.COM

IL CASO MAJORANA-PELIZZA



Ettore Majorana (a sn) e Rolando Pelizza in una foto scattata il 5 agosto 1996.
© Rolando Pelizza